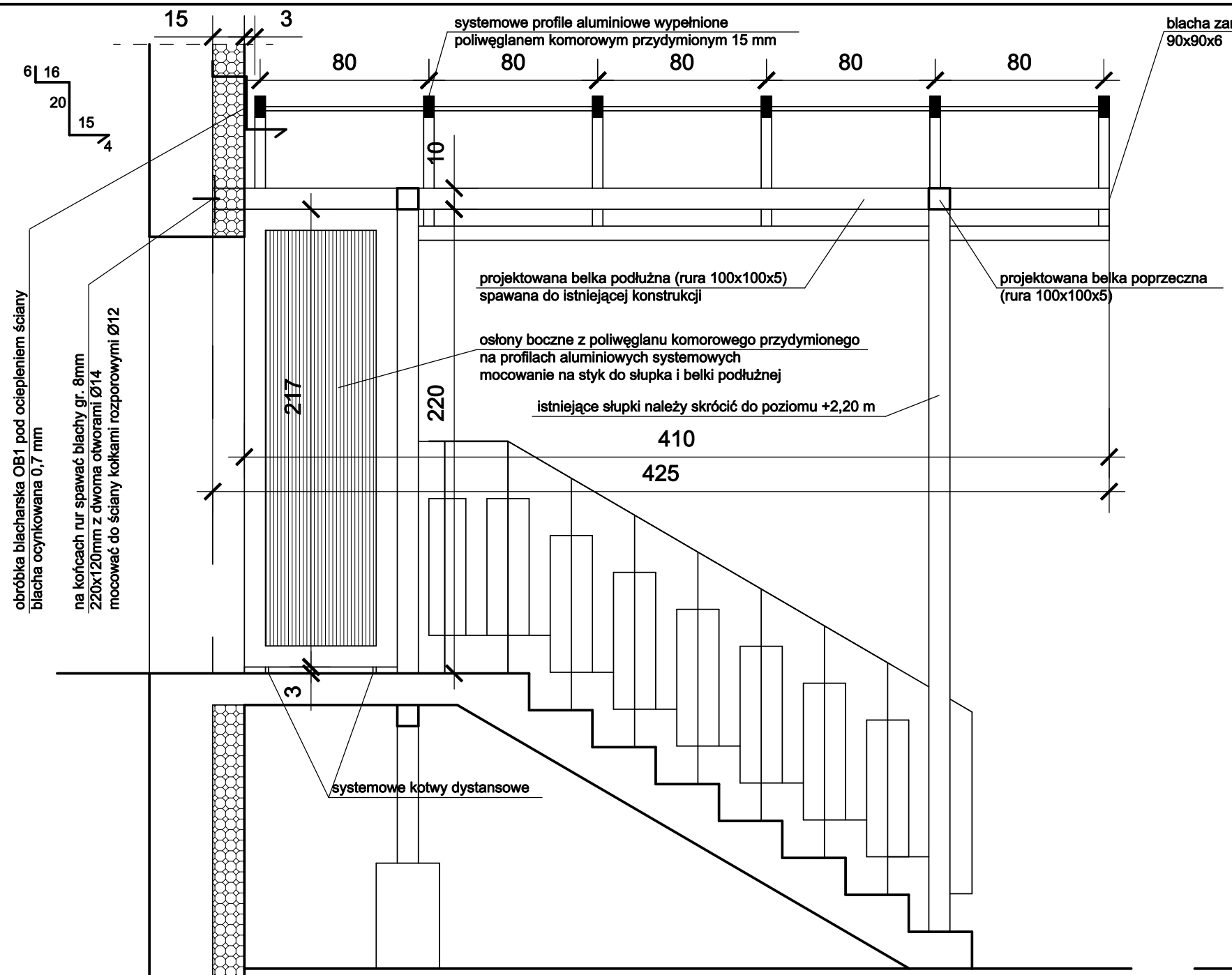

PRZEKRÓJ WEJŚCIA

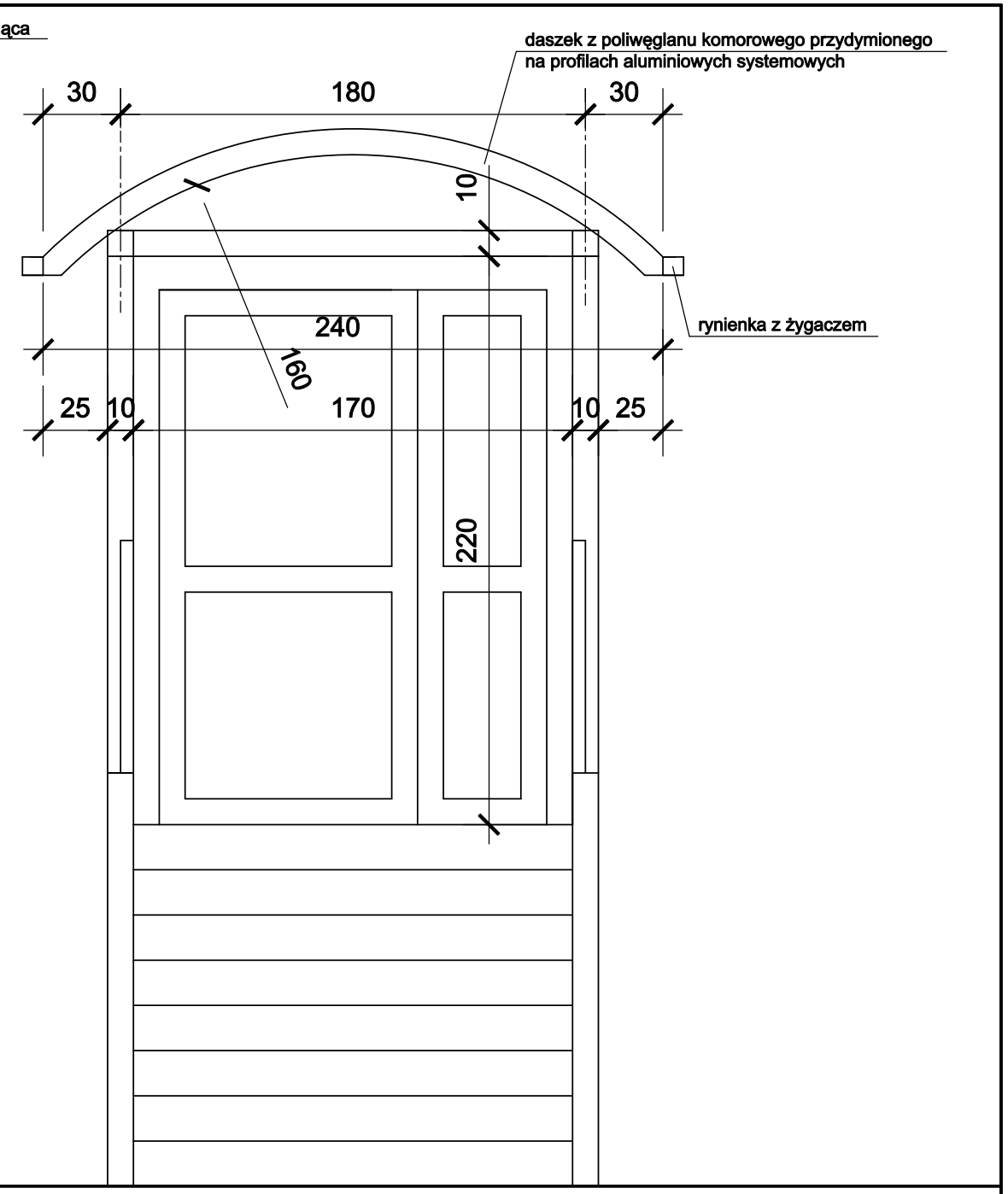

WIDOK Z PRZODU

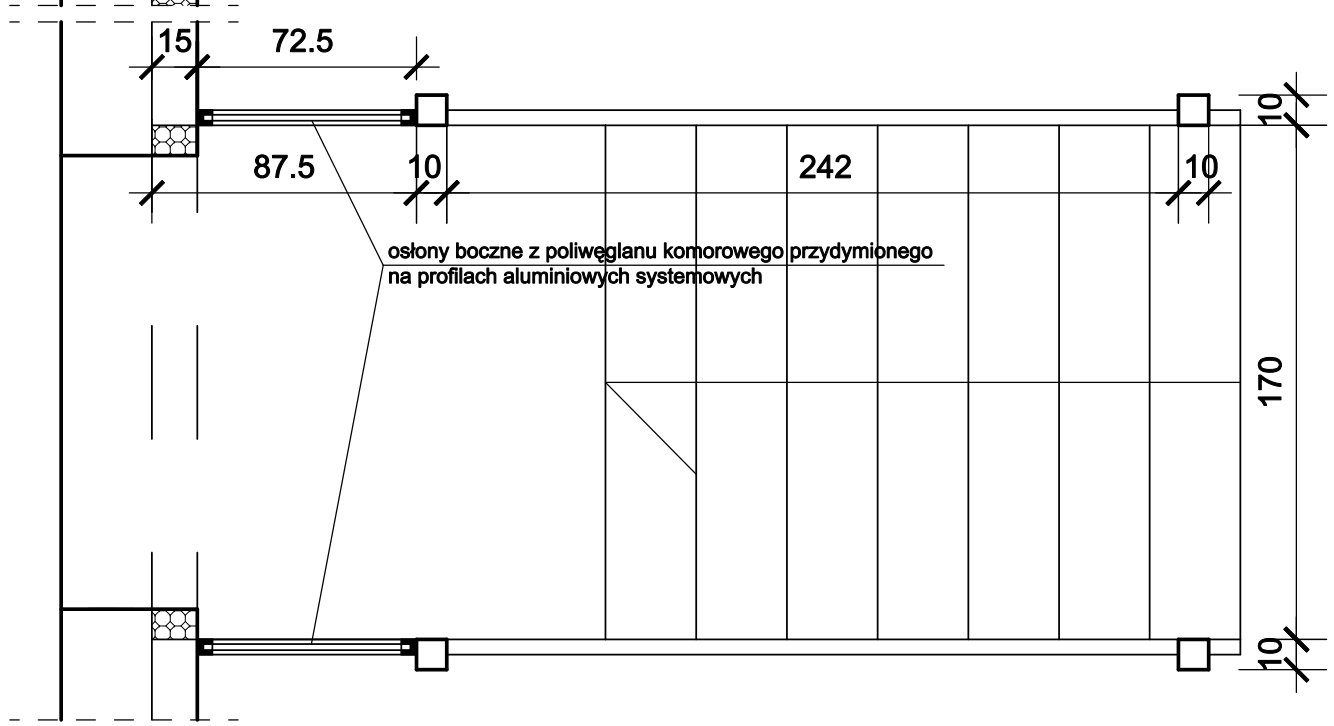

RZUT WEJŚCIA

Istniejący daszek należy zdemontować, słupki nośne skrócić do poziomu +2,20 i dospawać belki podłużne oraz poprzeczne. Istniejące elementy stalowe oczyścić oraz pomalować farbą podkładową oraz chlorokauczukową nawierzchniową.
Istniejące balustrady należy zdemontować w miejscu montowanej ścianki osłonowej.
Ściankę osłonową z poliwęglanu komorowego w ramie z aluminiowych profili systemowych mocować bezpośrednio do słupków i belki podłużnej łącznikami systemowymi oraz do podłoża kotwami dystansowymi.

E T N	PRACOWNIA ARCHITEKTONICZNO-BUDOWLANA ELŻBIETA I TADEUSZ NIESZPOREK GLIWICE UL. ŻÓŁKIEWSKIEGO 15/10			
Inwestor	Spółdzielnia Mieszkaniowa "STARE GLIWICE" Gliwice ul. Kasprzaka 23			
Temat	Termomodernizacja budynku mieszkalnego-prace dodatkowe Gliwice ul. Kasprzaka 21			
Treść	**DETAL DASZKA NAD WEJŚCIEM**			
Projektował	arch. Tadeusz Nieszporek upr.bud.w specj.arch.nr 384/90		Branża	architektura
Opracował	arch. Elżbieta Nieszporek		Skala 1:25	Nr rys **2**
			Data 03.2020	